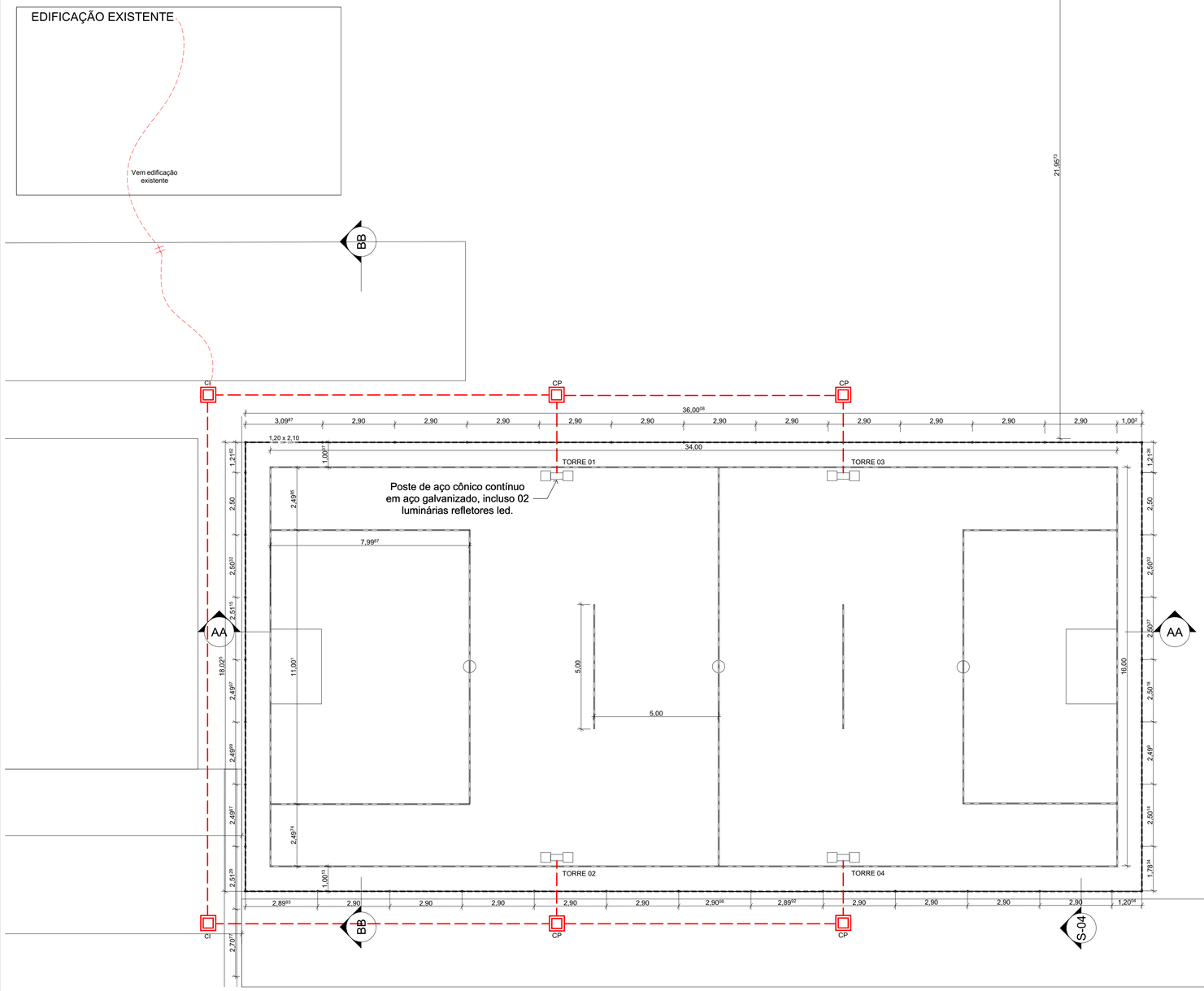

1. Quadra
Escala: 1:100

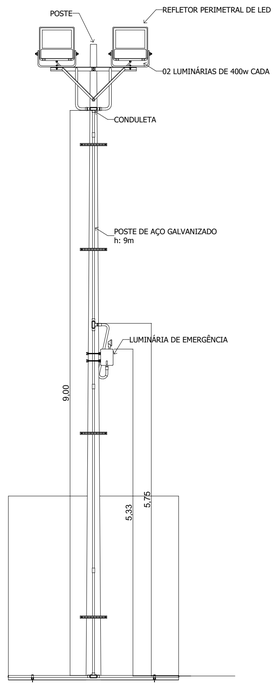

2 Poste de Aço Galvanizado

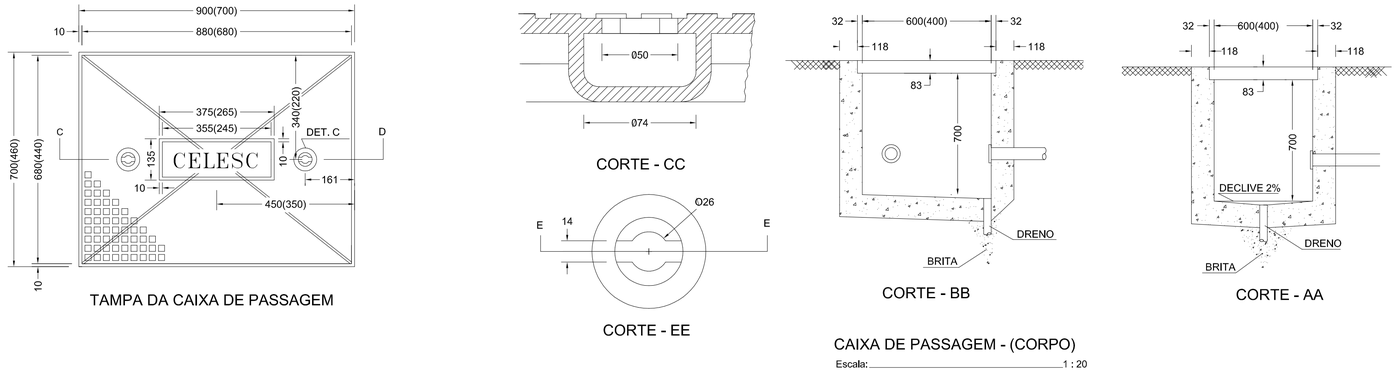

TAMPA DA CAIXA DE PASSAGEM

CORTE - CC

CORTE - EE

CORTE - BB

CORTE - AA

CAIXA DE PASSAGEM - (CORPO)
Escala: 1 : 20

3 Detalhe Caixa de Passagem

APROVAÇÕES:

TULAINY PARISOTTO
Arquitetura & Interiores
CAU A59385-0
Escritório em:
Rua Luiz Dorini, 204, Capinzal/SC
Rua Antônio Zortéa Primo, Zortéa/SC

OBRA: Campo de Futebol Suíço

ENDEREÇO: Terreno Urbano situado na quadra 409, situado na Rua 28 de julho, loteamento Novo Horizonte, Capinzal/SC.

DISCRIMINAÇÃO: Planta Baixa e Detalhes

DESENHO: Janaína da Silva

ESCALA: Indicada

ÁREA TOTAL: 648m²

PROPRIETÁRIO: Prefeitura Municipal de Capinzal
CNJP: 82.939.406/0001-07

DATA: 14/08/2023

RESPONSÁVEL TÉCNICO: TULAINY PARISOTTO:05157299907
Tulainy Parisotto
CAU CAU A59385-0

PRANCHA: ELÉT. 01/01