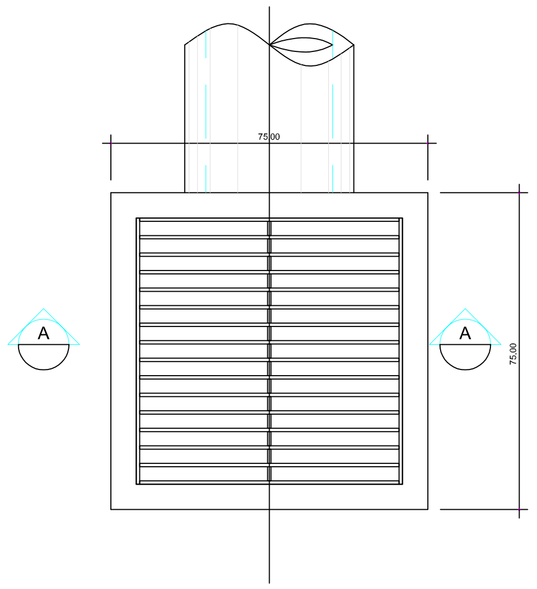

PLANTA 01
ESCALA:1/10

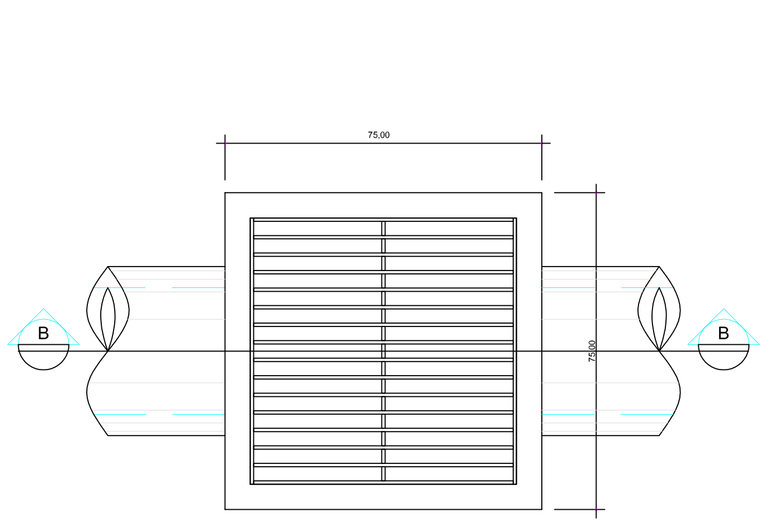

PLANTA 02
ESCALA:1/10

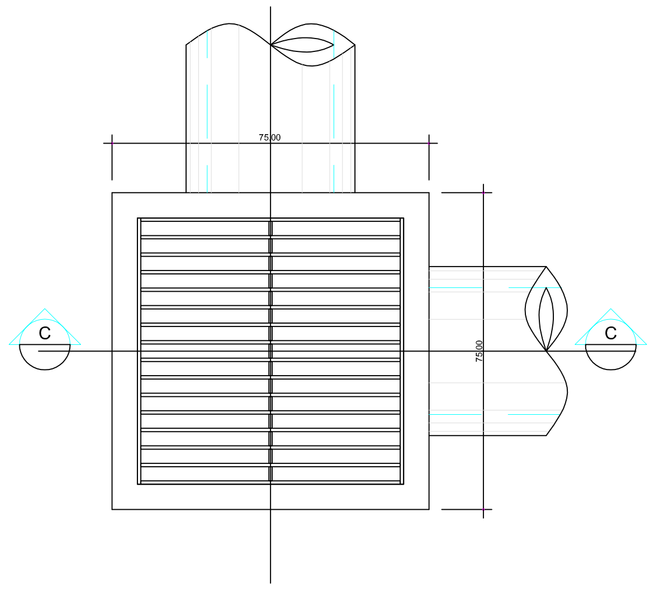

PLANTA 03
ESCALA:1/10

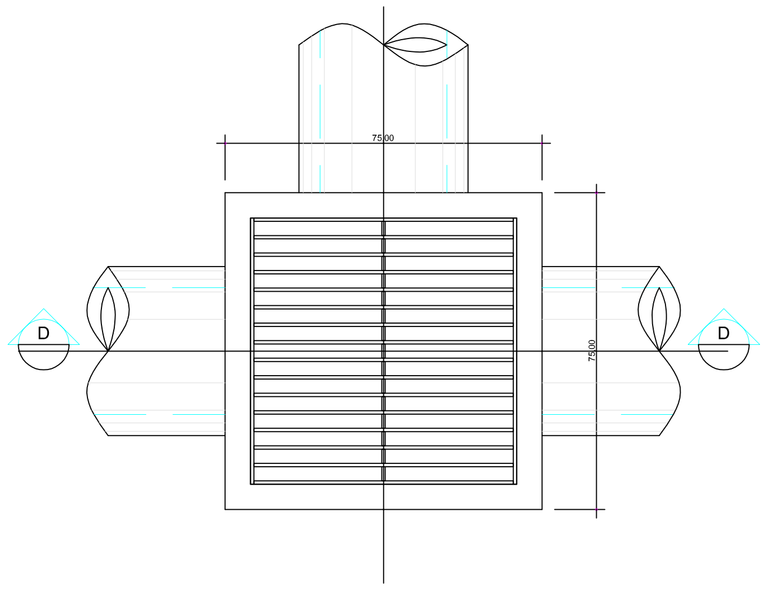

PLANTA 04
ESCALA:1/10

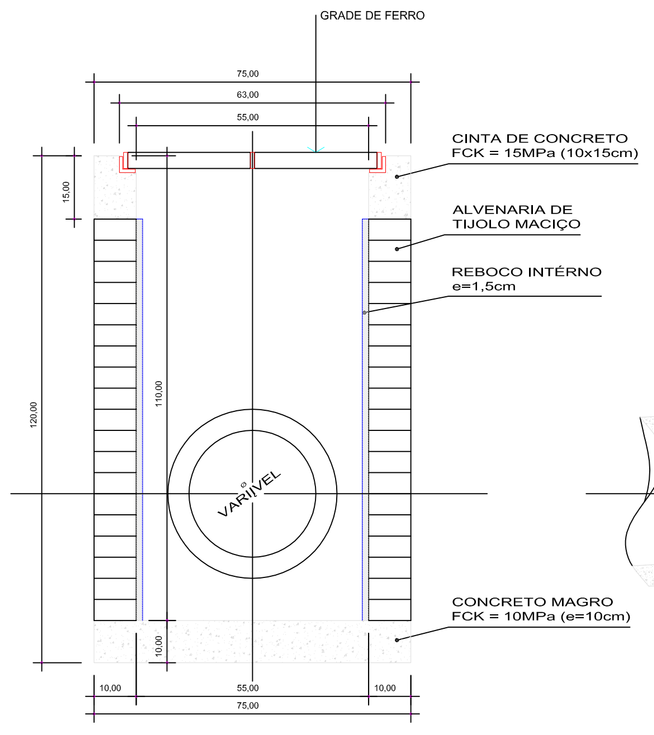

CORTE AA
ESCALA:1/10

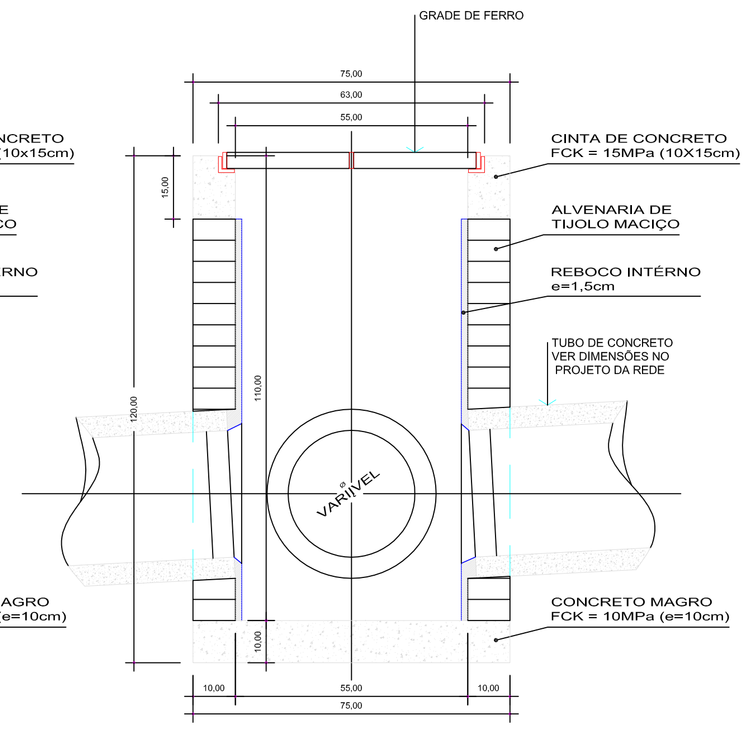

CORTE BB
ESCALA:1/10

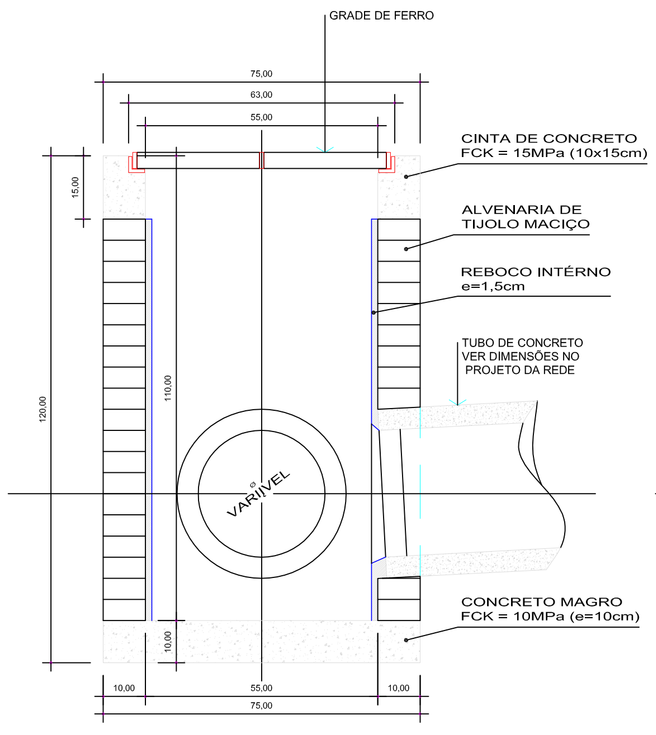

CORTE CC
ESCALA:1/10

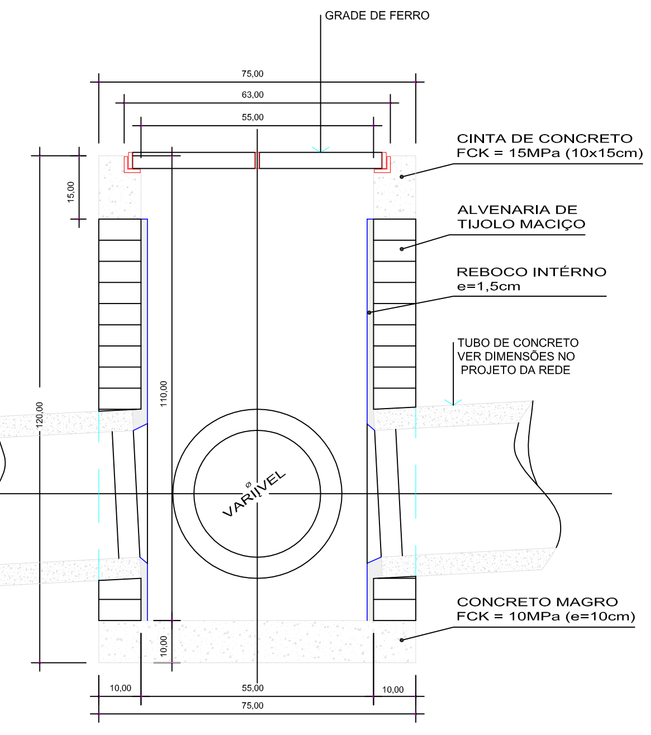

CORTE DD
ESCALA:1/10

OBS. EXCETO A FERRAGEM AS DEMAIS DIMENSÕES SÃO NA UNIDADE CENTÍMETROS

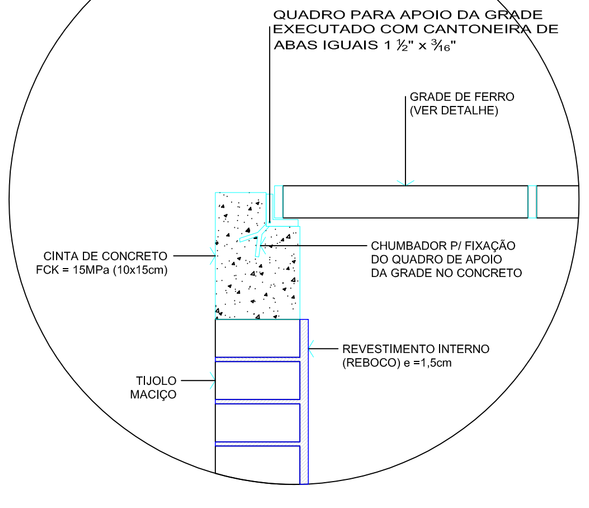

DETALHE APOIO DA GRADE
ESCALA:1/5

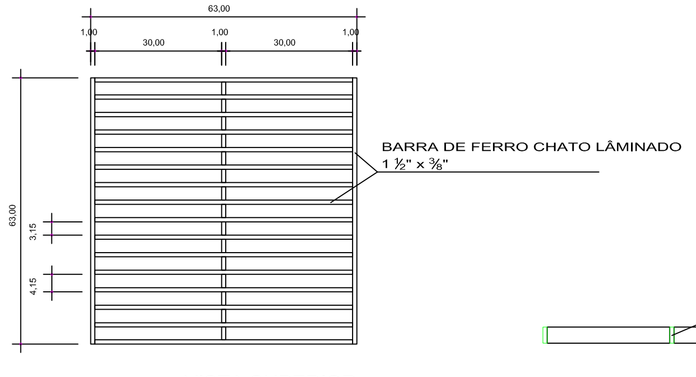

VISTA SUPERIOR

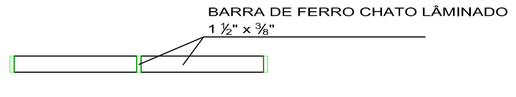

CORTE

DETALHE DA GRADE
ESCALA:1/10

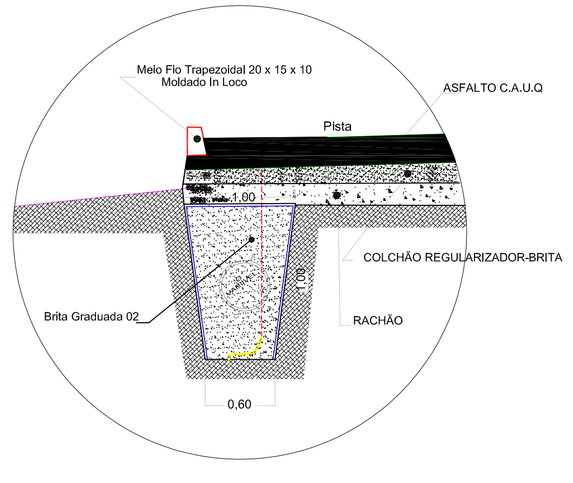

DETALHE DRENO PROFUNDO
ESCALA: RELATIVA

B.S.T.C.	LEGENDA DAS POSIÇÕES														TABELA DE VALORES EM "cm"	CONSUMO DE MATERIAL	
	a	b	c	d	e	f	g	K	m	n	H	L	M	N	CONCR. m³	FORMA m²	ENROC. m³
ø30	45	15	60	15	10	8	20	5	10	20	56	56	80	8	0.124	1.48	0.074
ø40	55	15	80	15	10	8	20	5	10	20	68	68	100	8	0.178	2.02	0.107
ø50	65	15	100	15	10	8	20	5	10	20	79	78	120	8	0.241	2.95	0.147
DEVERÁ SER USADO CONCRETO FCK 150 kg/cm²																	
Ø60	100	20	110	20	15	10	20	10	15	30	88	160	140	10	0.559	4.27	0.338
ø80	120	20	140	20	15	10	20	10	15	30	110	170	170	10	0.813	4.88	0.440
ø100	140	20	171	20	20	15	20	10	15	30	132	220	201	10	1.225	6.96	0.686
ø120	160	20	187	30	25	15	20	10	15	30	163	246	217	10	1.393	9.52	0.836
ø150	210	20	230	40	30	20	20	10	15	30	185	300	266	10	2.580	14.32	1.325
ø200	280	20	290	40	40	30	20	10	15	30	235	460	320	10	4.684	23.64	2.280
DEVERÁ SER USADO CONCRETO FCK 150kg/cm²																	

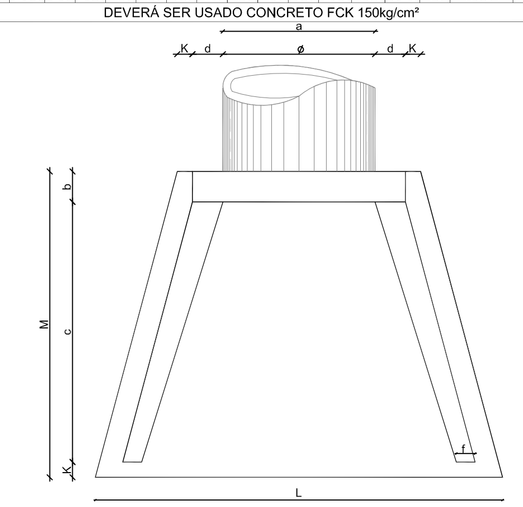

VISTA SUPERIOR
Escala: Relativa

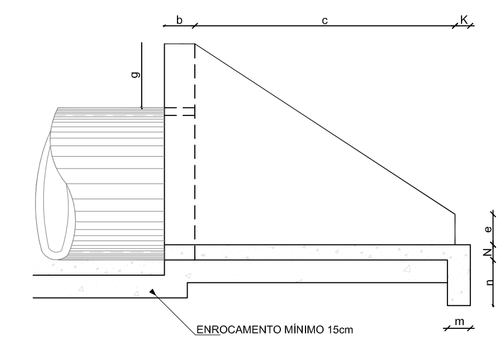

VISTA LATERAL
Escala: Relativa

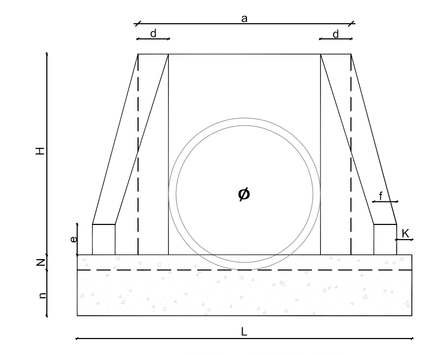

VISTA FRONTAL
Escala: Relativa

ammoc
Associação dos Municípios do Alto Oeste Catarinense
Rua Roberto Trompowisk,68 2º andar Tel: 49 3522-2800 Fax: 3522-0235 www.ammoc.com.br e-mail ammoc@ammoc.com.br - JOAÇABA SC

MUNICÍPIO DE CAPINZAL - SC

Obra: PROJETO PAVIMENTAÇÃO EM ASFALTO C.A.U.Q

Referência: PROJETO PAVIMENTAÇÃO EM ASFALTO C.A.U.Q

Local da Obra: RUA PEDRO RAFAEL FAVORITO

Conteúdo: DETALHAMENTO DAS BOCAS-DE-LOBO E GRADES DETALHE MEIO FIO

Qualquer alterações consulte os responsáveis técnicos

Assinatura Responsável Técnico

Assinatura Prefeito

Projeto: DENIR NARCIZO ZULIAN - ENGº CIVIL - CREA/SC 50.805-8
MICHEL ALBERTI - ENGº CIVIL - CREA/SC 80.032-6
ANA JÚLIA UNGERICHT - ENGª CIVIL - CREA/SC 105.295-8

Prancha: DRE. 02/02

Desenho: EDSON ABATTI | Data: DEZEMBRO / 2015 | Escala(s): INDICADA(S) | Outros: XXXX

ESQUEMA