DETALHE L01 — LIGAÇÃO ENTRE BANZO SUPERIOR, MONTANTE e TRAVAMENTO (ISO UE)

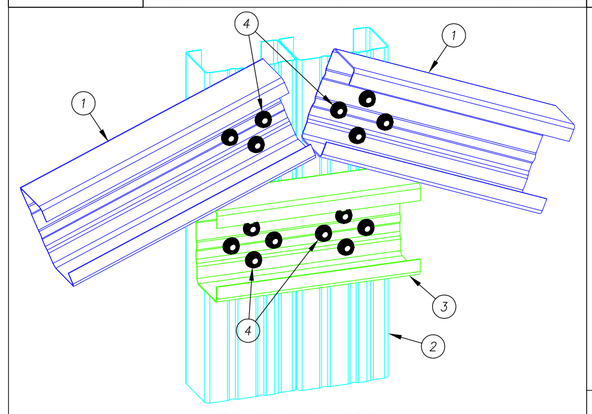

VISTA EM PERSPECTIVA

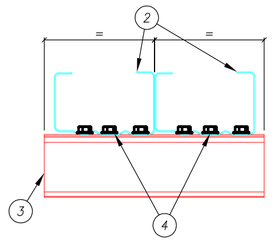

VISTA EM PLANTA

NOTA
Utilizar formato (+) em cada conjunto de 4 parafusos para melhor fixação dos perfis.

ITEM	DESCRIÇÃO	ESPECIFICAÇÃO	CONSUMO	CÓDIGO
4	PARAFUSO	LSF PB 12 - 14 x 7/8" P01 ECOSEAL	16 / ligação	142936
3	TRAVAMENTO	ISO UE # 0,80 mm Galvalume Full Hard	ver lista	130414
2	MONTANTE	ISO UE # 0,80 mm Galvalume Full Hard	ver lista	130414
1	BANZO SUPERIOR	ISO UE # 0,80 mm Galvalume Full Hard	ver lista	130414

DETALHE L02 — LIGAÇÃO ENTRE BANZO INFERIOR, MONTANTE e DIAGONAL (ISO UE)

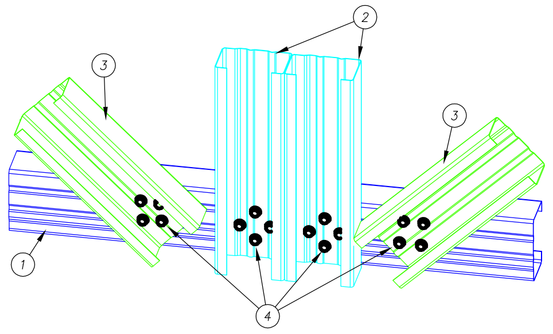

VISTA EM PERSPECTIVA

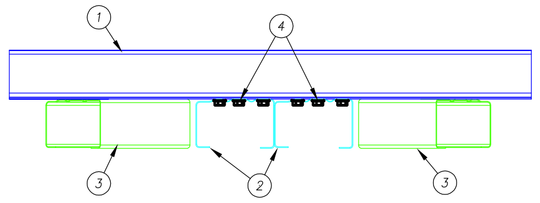

VISTA EM PLANTA

NOTA
Utilizar formato (+) em cada conjunto de 4 parafusos para melhor fixação dos perfis.

ITEM	DESCRIÇÃO	ESPECIFICAÇÃO	CONSUMO	CÓDIGO
4	PARAFUSO	LSF PB 12 - 14 x 7/8" P01 ECOSEAL	16 / ligação	142936
3	DIAGONAL	ISO UE # 0,80 mm Galvalume Full Hard	ver lista	130414
2	MONTANTE	ISO UE # 0,80 mm Galvalume Full Hard	ver lista	130414
1	BANZO INFERIOR	ISO UE # 0,80 mm Galvalume Full Hard	ver lista	130414

DETALHE L03 — LIGAÇÃO ENTRE BANZO e DIAGONAL (ISO UE)

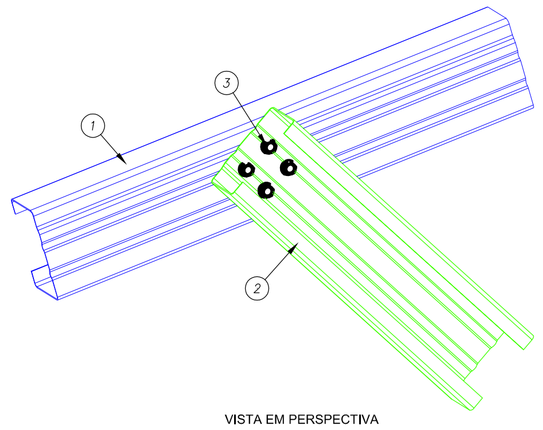

VISTA EM PERSPECTIVA

NOTA
Utilizar formato (+) em cada conjunto de 4 parafusos para melhor fixação dos perfis.

ITEM	DESCRIÇÃO	ESPECIFICAÇÃO	CONSUMO	CÓDIGO
3	PARAFUSO	LSF PB 12 - 14 x 7/8" P01 ECOSEAL	4 / ligação	142936
2	DIAGONAL	ISO UE # 0,80 mm Galvalume Full Hard	ver lista	130414
1	BANZO SUPERIOR	ISO UE # 0,80 mm Galvalume Full Hard	ver lista	130414

DETALHE L04 — LIGAÇÃO DA CANTONEIRA NO BANZO DAS TESOURAS ou NO CAIBRO

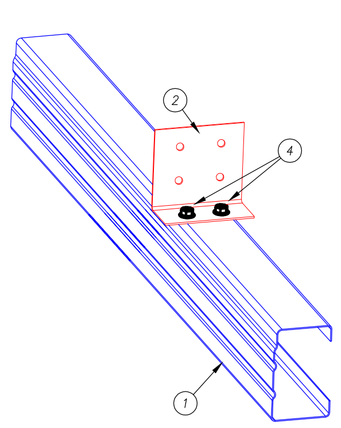

VISTA EM PERSPECTIVA

ITEM	DESCRIÇÃO	ESPECIFICAÇÃO	CONSUMO	CÓDIGO
3	PARAFUSO	LSF PB 12 - 14 x 7/8" P01 ECOSEAL	6 / cantoneira	142936
2	CANTONEIRA	L 60 x 30 # 1,25 mm Galvalume Full Hard	1 / ligação	130420
1	BANZO ou CAIBRO	ISO UE # 0,80 mm Galvalume Full Hard	ver lista	130414

DETALHE L05 — FIXAÇÃO DAS CANTONEIRAS NO MONTANTE DAS TESOURAS TS3, TS4 e TS5

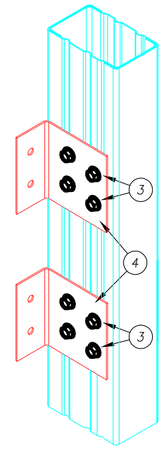

ITEM	DESCRIÇÃO	ESPECIFICAÇÃO	CONSUMO	CÓDIGO
4	PARAFUSO	PAR TAPPER 1/4" x 2,3/4" SILVER SEX. 5/16	2 / cantoneira	130145
3	PARAFUSO	LSF PB 12 - 14 x 7/8" P01 ECOSEAL	2 / cantoneira	142936
2	CANTONEIRA	L 60 x 30 # 1,25 mm Galvalume Full Hard	1 / ligação	130420
1	MONTANTE	ISO TUBO UE # 0,80 mm Galvalume Full Hard	ver lista	130414

DETALHE L06 — DETALHE DE FORMAÇÃO DO ISO TUBO UE

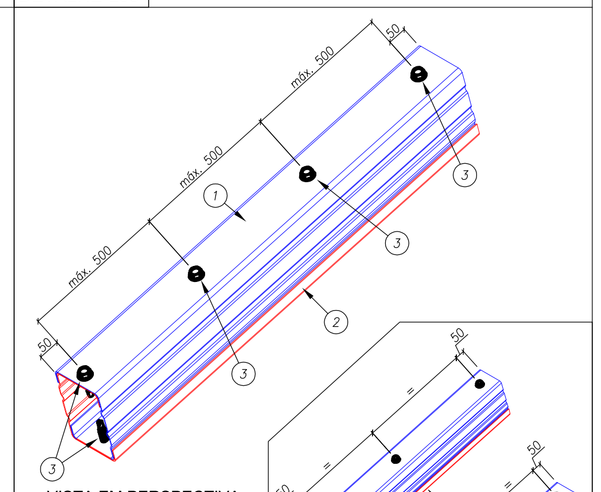

VISTA EM PERSPECTIVA

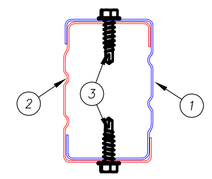

VISTA EM PERFIL

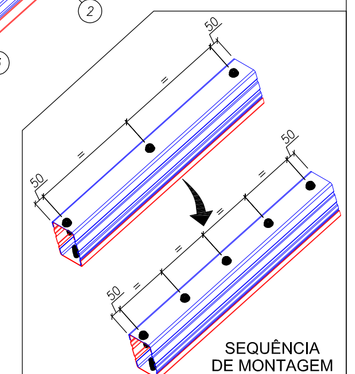

SEQUÊNCIA DE MONTAGEM

REPETIR A SEQUÊNCIA ATÉ A DISTÂNCIA ENTRE OS PARAFUSOS ATINGIR 500 mm OU MENOS

ITEM	DESCRIÇÃO	ESPECIFICAÇÃO	CONSUMO	CÓDIGO
3	PARAFUSO	LSF PB 12 - 14 x 7/8" P01 ECOSEAL	2 a cada 500 mm	142936
2	PERFIL	ISO UE # 0,80 mm Galvalume Full Hard	ver lista	130414
1	PERFIL	ISO UE # 0,80 mm Galvalume Full Hard	ver lista	130414

DETALHE L07 — DETALHE DE FORMAÇÃO DO REFORÇO (ISO UE) NO BANZO DAS TESOURAS

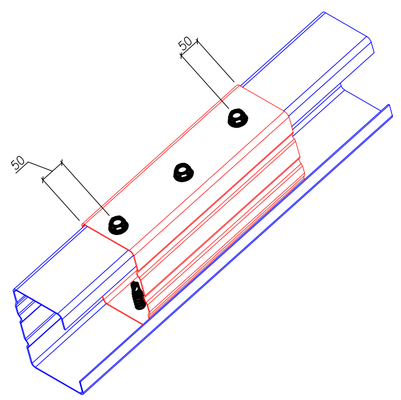

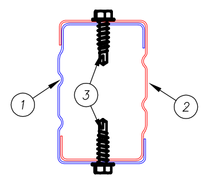

VISTA EM PERFIL

ITEM	DESCRIÇÃO	ESPECIFICAÇÃO	CONSUMO	CÓDIGO
4	PARAFUSO	PAR TAPPER 1/4" x 2,3/4" SILVER SEX. 5/16	1 a cada 1500 mm	130145
3	PARAFUSO	LSF PB 12 - 14 x 7/8" P01 ECOSEAL	2 / cartola	142936
2	REFORÇO	ISO UE # 0,80 mm Galvalume Full Hard	ver lista	130414
1	BANZO INF.	ISO UE # 0,80 mm Galvalume Full Hard	ver lista	130414

DETALHE L08 — FIXAÇÃO DE TOPO DO CAIBRO (ISO UE) EM ESTRUTURA EXISTENTE

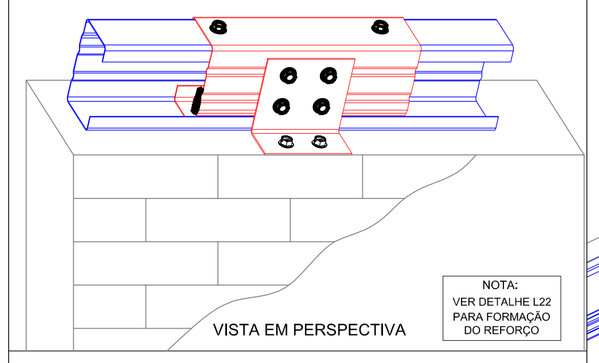

VISTA EM PERSPECTIVA

NOTA:
VER DETALHE L22
PARA FORMAÇÃO
DO REFORÇO

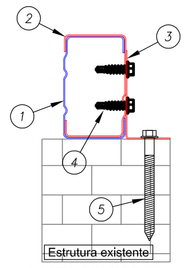

VISTA EM PERFIL

ITEM	DESCRIÇÃO	ESPECIFICAÇÃO	CONSUMO	CÓDIGO
5	PARAFUSO	PAR TAPPER 1/4" x 2,3/4" SILVER SEX. 5/16	2 / cantoneira	130145
4	PARAFUSO	LSF PB 12 - 14 x 7/8" P01 ECOSEAL	4 / cantoneira	142936
3	CANTONEIRA	L 60 x 30 # 1,25 mm Galvalume Full Hard	1 / ligação	130420
2	REFORÇO	ISO UE # 0,80 mm Galvalume Full Hard	ver lista	130414
1	CAIBRO	ISO UE # 0,80 mm Galvalume Full Hard	ver lista	130414

DETALHE L09 — FIXAÇÃO LATERAL DO CAIBRO (ISO UE) EM ESTRUTURA EXISTENTE

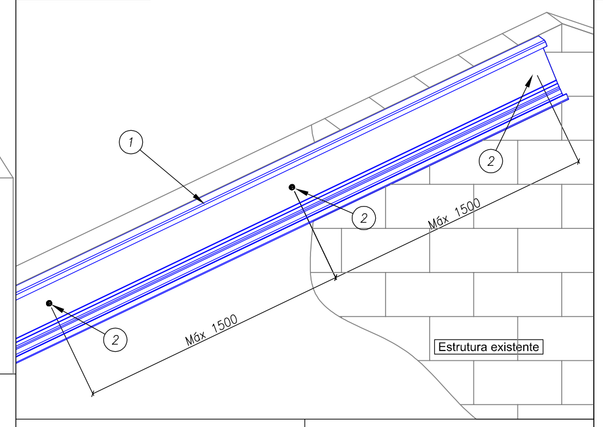

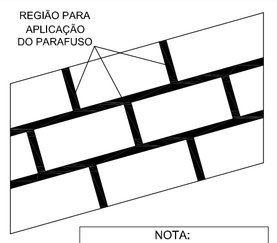

NOTA:
NO CASO DE FIXAÇÃO EM
ALVENARIA, O PARAFUSO
DEVE SER APLICADO NA REGIÃO
ENTRE OS BLOCOS CERÂMICOS
(REGIÃO COM ARGAMASSA)

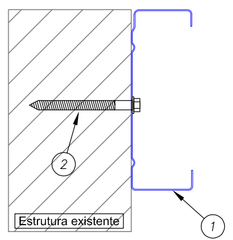

VISTA EM PERFIL

ITEM	DESCRIÇÃO	ESPECIFICAÇÃO	CONSUMO	CÓDIGO
2	PARAFUSO	PAR TAPPER 1/4" x 2,3/4" SILVER SEX. 5/16	1 a cada 1500 mm	130145
1	CAIBRO	ISO UE # 0,80 mm Galvalume Full Hard	ver lista	130414

DETALHE L10 — FIXAÇÃO DA TESOURA NA ALVENARIA

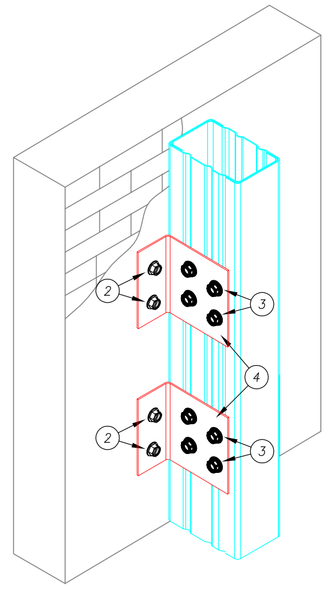

ITEM	DESCRIÇÃO	ESPECIFICAÇÃO	CONSUMO	CÓDIGO
4	PARAFUSO	PAR TAPPER 1/4" x 2,3/4" SILVER SEX. 5/16	2 / cantoneira	130145
3	PARAFUSO	LSF PB 12 - 14 x 7/8" P01 ECOSEAL	2 / cantoneira	142936
2	CANTONEIRA	L 60 x 30 # 1,25 mm Galvalume Full Hard	1 / ligação	130420
1	MONTANTE	ISO TUBO UE # 0,80 mm Galvalume Full Hard	ver lista	130414

DETALHE L11 — FIXAÇÃO DO SUPORTE DE FORRO (ISO CAR) EM ESTRUTURA EXISTENTE

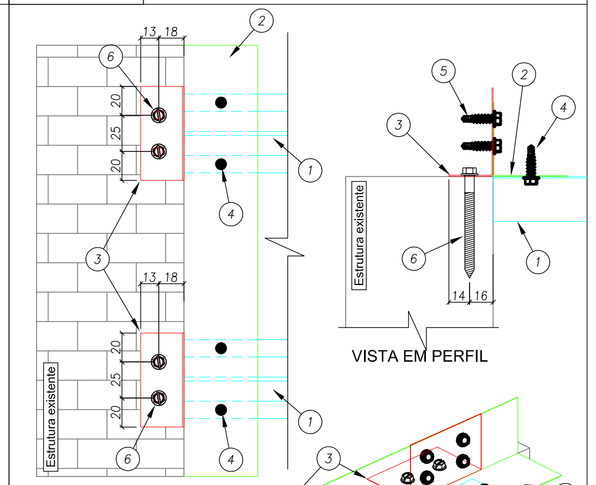

VISTA EM PLANTA

VISTA EM PERFIL

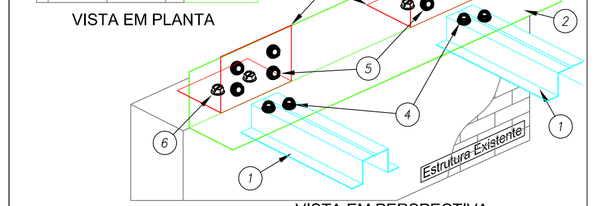

VISTA EM PERSPECTIVA

ITEM	DESCRIÇÃO	ESPECIFICAÇÃO	CONSUMO	CÓDIGO
6	PARAFUSO	PAR TAPPER 1/4" x 2,3/4" SILVER SEX. 5/16	2 / cantoneira	130145
5	PARAFUSO	LSF PB 12 - 14 x 7/8" P01 ECOSEAL	4 / cantoneira	142936
4	PARAFUSO	LSF PB 12 - 14 x 7/8" P01 ECOSEAL	2 / cartola	142936
3	CANTONEIRA	L 60 x 30 # 1,25 mm Galvalume Full Hard	1 / cartola	130420
2	CANTONEIRA	L 50 x 50 #0,50 mm	ver lista	130405
1	SUPORTE de FORRO	ISO CAR 3020 # 0,50 mm Galvalume Full Hard	ver lista	130415

ITEM	DESCRIÇÃO	ESPECIFICAÇÃO	CONSUMO	CÓDIGO

ESPECIFICAÇÕES:

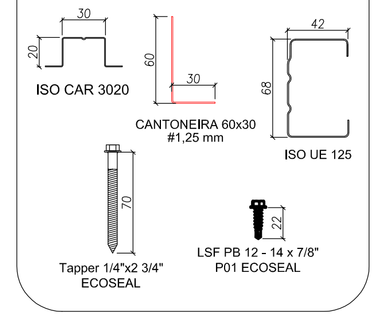

1 DETALHES
SEM ESCALA

DETALHE L12 — FIXAÇÃO DO SUPORTE DE FORRO (ISO CAR) EM ESTRUTURA EXISTENTE

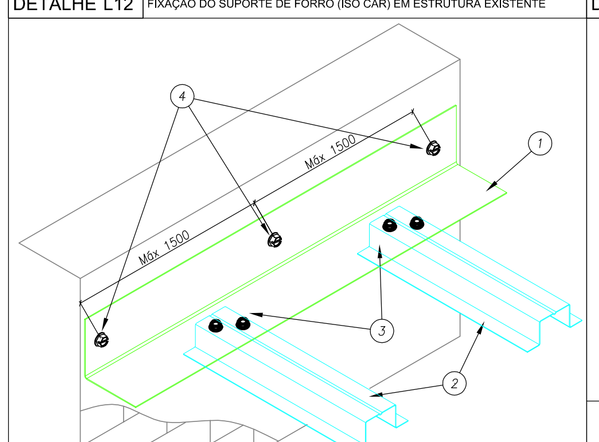

VISTA EM PERSPECTIVA

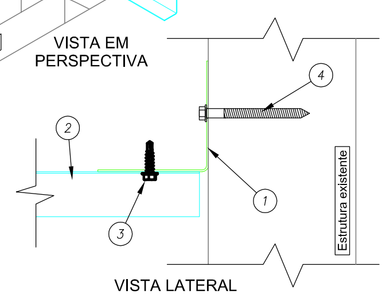

VISTA LATERAL

ITEM	DESCRIÇÃO	ESPECIFICAÇÃO	CONSUMO	CÓDIGO
4	PARAFUSO	PAR TAPPER 1/4" x 2,3/4" SILVER SEX. 5/16	1 a cada 1500 mm	130145
3	PARAFUSO	LSF PB 12 - 14 x 7/8" P01 ECOSEAL	2 / cartola	142936
2	SUPORTE de FORRO	ISO CAR 3020 # 0,50 mm Galvalume Full Hard	ver lista	130415
1	CANTONEIRA	L 50 x 50 #0,50 mm	ver lista	130405

DETALHE L13 — FIXAÇÃO DO SUPORTE DE FORRO E TRAVAMENTO DAS TERÇAS

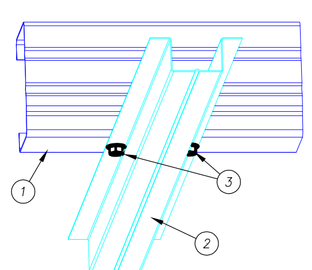

VISTA EM PERSPECTIVA

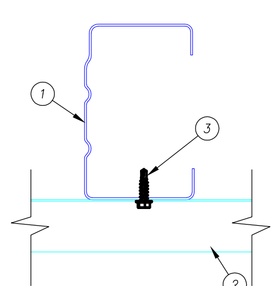

VISTA EM PERFIL

ITEM	DESCRIÇÃO	ESPECIFICAÇÃO	CONSUMO	CÓDIGO
3	PARAFUSO	LSF PB 12 - 14 x 7/8" P01 ECOSEAL	2 / ligação	142936
2	SUPORTE de FORRO	ISO CAR 3020 # 0,80 mm Galvalume Full Hard	ver lista	130415
1	BANZO INFERIOR	ISO UE # 0,80 mm Galvalume Full Hard	ver lista	130414

DETALHE L14 — LIGAÇÃO ENTRE BANZO ou CAIBRO (ISO UE) e TERÇA (ISO UE)

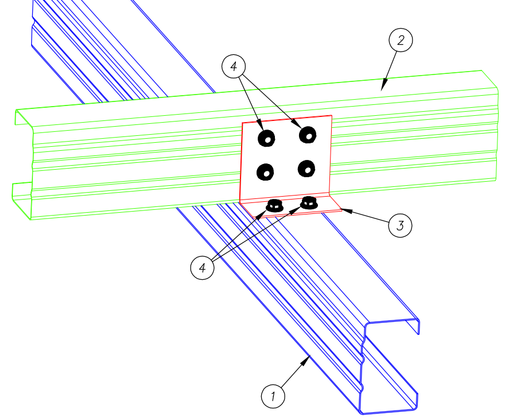

VISTA EM PERSPECTIVA

ITEM	DESCRIÇÃO	ESPECIFICAÇÃO	CONSUMO	CÓDIGO
4	PARAFUSO	LSF PB 12 - 14 x 7/8" P01 ECOSEAL	6 / cantoneira	142936
3	CANTONEIRA	L 60 x 30 # 1,25 mm Galvalume Full Hard	1 / ligação	130420
2	TERÇA	ISO UE # 0,80 mm Galvalume Full Hard	ver lista	130414
1	BANZO ou CAIBRO	ISO UE # 0,80 mm Galvalume Full Hard	ver lista	130414

DETALHE L15 — LIGAÇÃO DO CONTRAVETAMENTO (ISO CAR) NO MONTANTE (2 x ISO UE)

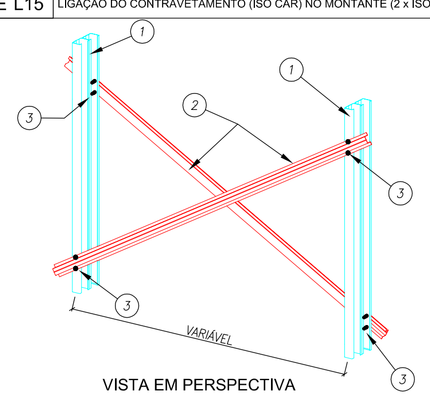

VISTA EM PERSPECTIVA

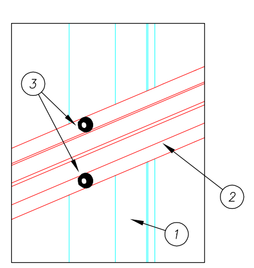

DETALHE DA LIGAÇÃO

ITEM	DESCRIÇÃO	ESPECIFICAÇÃO	CONSUMO	CÓDIGO
3	PARAFUSO	LSF PB 12 - 14 x 7/8" P01 ECOSEAL	4 / montante	142936
2	CONTRAVENTO	ISO CAR 3020 # 0,80 mm Galvalume Full Hard	ver lista	130415
1	MONTANTE	ISO UE # 0,80 mm Galvalume Full Hard	ver lista	130414

DETALHE L16 — DETALHE DE EMENDA (ISO UE) NA TERÇA (ISO UE)

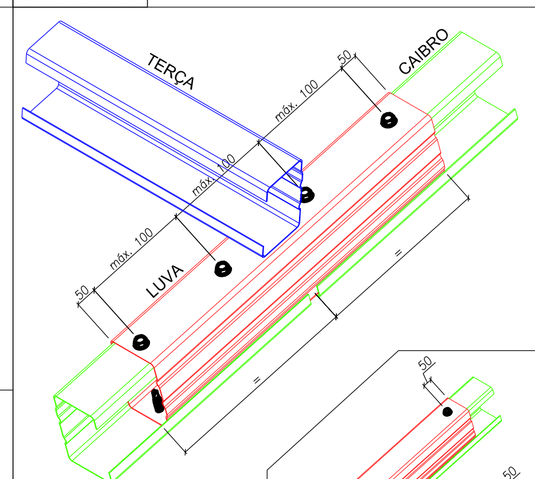

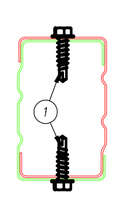

VISTA EM PERFIL

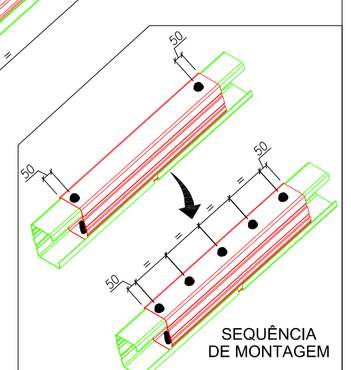

SEQUÊNCIA DE MONTAGEM

REPETIR A SEQUÊNCIA ATÉ A DISTÂNCIA ENTRE OS PARAFUSOS ATINGIR 100 mm OU MENOS

ITEM	DESCRIÇÃO	ESPECIFICAÇÃO	CONSUMO	CÓDIGO
1	PARAFUSO	LSF PB 12 - 14 x 7/8" P01 ECOSEAL	2 a cada 500 mm	142936

FNDE Fundo Nacional de Desenvolvimento da Educação — Ministério da Educação — GOVERNO FEDERAL BRASIL PÁTRIA EDUCADORA

PROJETO PADRÃO - FNDE

PROPRIETÁRIO: :

ENDEREÇO:

MUNICÍPIO – UF:

PROPRIETÁRIO

RESP. TÉCNICO — CREA

AUTOR DO PROJETO — CAU

DLFO — CREA

RA

OBSERVAÇÕES:

PROJETO EXECUTIVO

PROGRAMA PROINFÂNCIA - PROJETO TIPO 1

PROJETO DE ESTRUTURA

COORDENAÇÃO
CGEST - Coordenação Geral de Infraestrutura Educacional

DETALHES

SMT

FORMATO (594x900)

REVISÃO R.00

ESCALA SEM ESCALA

DATA EMISSÃO JUNHO/2015

PRANCHA 08/12